<特注仕様>
1.便ふたなし品

＊定格：AC100V-321W 50/60Hz
・最低必要水圧0.05MPa(流動時)
0.05MPa以下の場合、ウォシュレットの水勢が弱くなります。
・最高水圧は0.75MPaです。
注1：左給水専用です。
注2：75，100塩ビ管(VU，VP75・100)共用
塩ビ管の排水ソケットとの接合：床上60±5mm
＊給排水位置が適切でないと、止水栓が製品に干渉することがあります。
＊製品背面に電源を設けないでください。
コンセントが製品と干渉し、抜き差しができない場合があります。
＊電源コンセントは水や小水がかからない位置に設置してください。
また、壁給水の真下部に電源コンセントを設置したり、給水用ホースと電源コンセントを接触させないでください。感電・発火の原因になります。
＊本体左右側面は、給水フィルター・脱臭フィルターお手入れ時の取りはずしなどのため、150mm以上の空間を確保してください。
注3：立て配管などがある場合は、立て配管などから150mm以上の空間を確保してください。

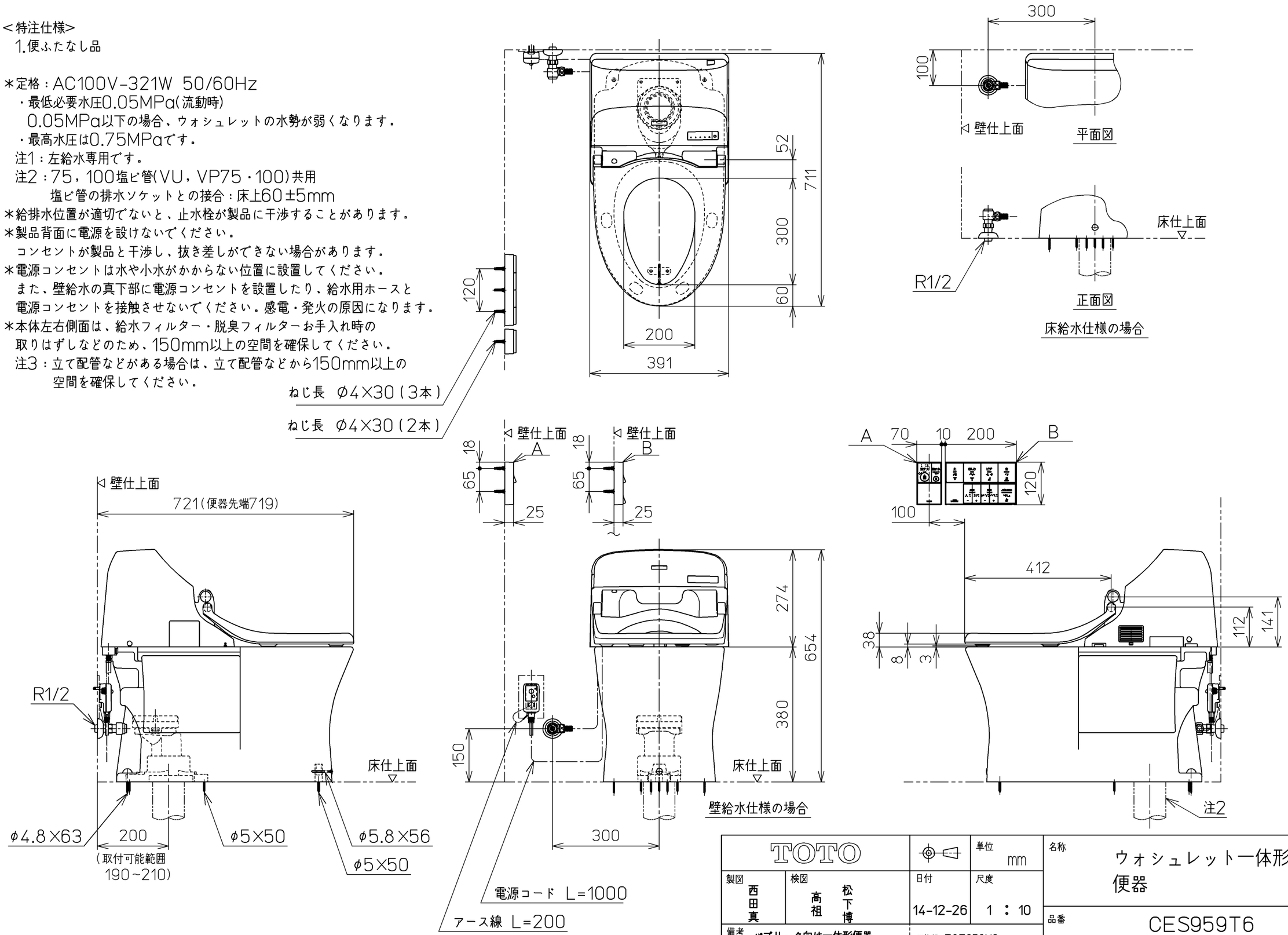

TOTO		単位 mm	名称 ウォシュレット一体形便器
製図 西田 真	検図 高松 祖下 博	日付 14-12-26	尺度 1：10
備考 パブリック向け一体形便器 一般地・流動兼用，S排水 擬音装置付き		機能部：TCF959V6 / 陶器部：CS873B	品番 CES959T6
			図番 CES959T6_A0101
A3		ページNo. 1-1	(改)